TC 39
panoramico

Termocamini
per il riscaldamento dell'acqua domestica

lineaVz

Termocamini
per il riscaldamento dell'acqua domestica

TC 39
panoramico

Dati tecnici TC 39 panoramico:

> Combustibile: legna
> Potenza termica nominale: Kcal/h 39.000 kw 45.3
> Potenza termica globale resa: Kcal/h 30.030 kw 34.9
> Potenza termica ceduta dal fluido: Kcal/h 23.790 kw 27.6
> Rendimento globale: 77%
> Rendimento al fluido: 61%
> Consumo max di legna: 10-11 Kg/ora
> Pressione max: 1,5 Bar
> Produzione acqua calda sanitaria: 15 lt/min
> Lunghezza tubo rame: 25 m
> Diametro tubo rame: 12 mm
> Serpentina estraibile: si
> Allacci sanitari: 12 mm
> Allacci caldaia: 1"
> Diametro della canna fumaria: 250 mm
> Contenuto acqua caldaia: 90 litri
> Peso: 250 Kg
> Volume riscaldabile (L. 10/91): 800 mc

Adatto per collocazione ad angolo e parete.

Elementi per il montaggio (non in dotazione):

> Centralina manuale
> Centralina automatica

Dimensioni:

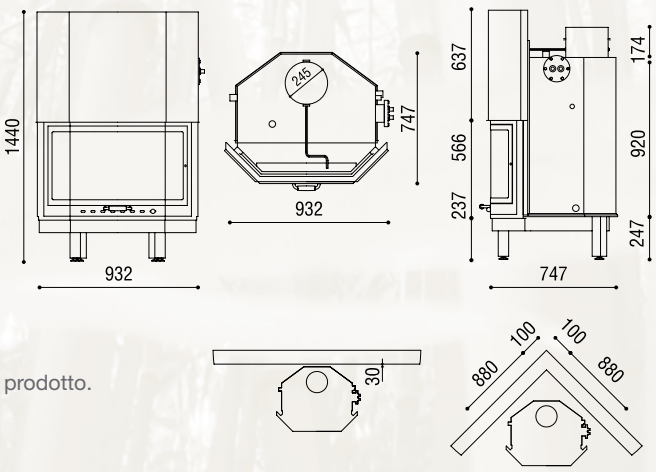

* Per le modalità di montaggio ed uso vedi le istruzioni allegate ad ogni prodotto.

Linea VZ si riserva la facoltà di apportare modifiche e migliorie ai propri prodotti senza alcun preavviso.

Linea VZ SRL via Abate Tommaso, 90 | 30020 Quarto d'Altino (VE) Italia | Tel. +39 0422 780750 | Fax +39 0422 780097 | info@lineavz.it | www.lineavz.it